АЛЬФАСКЛАД

+375 (17) 388-10-10

СКОРОСТНЫЕ РУЛОННЫЕ И СПИРАЛЬНЫЕ ВОРОТА, ПЛЕНОЧНЫЕ ЗАВЕСЫ И РАСПАШНЫЕ ВОРОТА

DoorHan®

DoorHan
DoorHan

СОДЕРЖАНИЕ

Скоростные рулонные ворота DynamicRoll Basis 4

Скоростные рулонные ворота DynamicRoll Plus 5

Скоростные рулонные ворота DynamicRoll Food 6

Скоростные рулонные ворота DynamicRoll Frigo 2 7

Скоростные рулонные ворота DynamicRoll CB 8

Скоростные спиральные ворота HSSD 9

Пленочные полосовые завесы 10

Пленочные распашные ворота 11

Дизайн 12

Конструктивные особенности 13

Технические характеристики 15

Установочные размеры 18

СКОРОСТНЫЕ РУЛОННЫЕ ВОРОТА
DYNAMICROLL BASIS

Размеры:
ширина — от 2 000 до 7 000 мм;
высота — от 1 800 до 5 400 мм.

Применение: ворота предназначены для установки на внутренние проемы помещений любого назначения — складского, промышленного, торгового и т. д.

Особенности конструкции: стойки, короба и вал из оцинкованной или нержавеющей стали; направляющие из экструдированного полиэтилена; полотно из непрозрачного армированного ПВХ плотностью 900–1 200 г/м^2; окна из прозрачного ПВХ толщиной 1 мм.

СКОРОСТНЫЕ РУЛОННЫЕ ВОРОТА
DYNAMICROLL PLUS

Размеры:
ширина — от 2 000 до 7 000 мм;
высота — от 1 800 до 5 400 мм.

Применение: ворота могут быть использованы для перекрытия как внутренних, так и наружных проемов промышленных, складских и любых других объектов.

Особенности конструкции: стойки, короба и вал из оцинкованной или нержавеющей стали; направляющие из экструдированного полиэтилена; полотно из непрозрачного армированного ПВХ плотностью 900–1 200 г/м^2; окна из прозрачного ПВХ толщиной 1 мм.

СКОРОСТНЫЕ РУЛОННЫЕ ВОРОТА
DYNAMICROLL FOOD

Размеры:
ширина — от 2 000 до 4 000 мм;
высота — от 1 800 до 4 000 мм.

Применение: ворота спроектированы специально для перекрытия внутренних проемов помещений пищевой промышленности.

Особенности конструкции: стойки, короба и вал из нержавеющей стали; направляющие из экструдированного полиэтилена; полотно из непрозрачного армированного ПВХ плотностью 900–1 200 г/м^2; окна из прозрачного ПВХ толщиной 1 мм.

СКОРОСТНЫЕ РУЛОННЫЕ ВОРОТА

DYNAMICROLL FRIGO 2

Размеры:
ширина — от 2 000 до 3 500 мм;
высота — от 1 800 до 4 000 мм.

Применение: ворота предназначены для разделения помещений по температурному режиму, а также для установки в морозильных камерах.

Особенности конструкции: стойки, короба и вал из оцинкованной или нержавеющей стали; направляющие из экструдированного полиэтилена; полотно из непрозрачного армированного ПВХ плотностью 900–1 200 г/м^2; окна из прозрачного ПВХ толщиной 1 мм.

СКОРОСТНЫЕ РУЛОННЫЕ ВОРОТА
DYNAMICROLL CB

Размеры:
ширина — от 2 000 до 4 000 мм;
высота — от 1 800 до 4 000 мм.

Применение: ворота спроектированы специально для помещений с контролируемой средой, к которым предъявляются особо жесткие требования по чистоте.

Особенности конструкции: стойки, короба и вал из нержавеющей стали; направляющие из экструдированного полиэтилена; полотно из непрозрачного армированного полиуретана плотностью 900–1 200 г/м^2; окна из прозрачного ПВХ толщиной 1 мм.

СКОРОСТНЫЕ СПИРАЛЬНЫЕ ВОРОТА HSSD

Размеры:
ширина — от 1 800 до 8 000 мм;
высота — от 1 600 до 6 000 мм.

Применение: ворота предназначены для перекрытия как внутренних, так и наружных проемов зданий различного назначения, в том числе подземных парковок.

Особенности конструкции: полотно ворот изготавливается из сэндвич-панелей толщиной 40 мм, при ширине ворот более 5 000 мм на полотне устанавливаются центральные петли; бесконтактная (спиральная) технология наматывания полотна обеспечивает высокую скорость открытия ворот — до 2 м/с.

ПЛЕНОЧНЫЕ ПОЛОСОВЫЕ ЗАВЕСЫ

Размеры:
ширина — от 500 до ∞ мм;
высота — от 500 до 4500 мм.

Применение: завесы предназначены для перекрытия внутренних проемов помещений различного назначения.

Особенности конструкции: пленка (стандартная или морозостойкая) обладает высокой прочностью на разрыв и растяжение, хорошими звукоизолирующими свойствами, защищает от ультрафиолетового излучения; конструкция позволяет завесам возвращаться в исходное положение сразу после прохода сквозь них.

ПЛЕНОЧНЫЕ РАСПАШНЫЕ ВОРОТА

Размеры:
ширина — от 700 до 3 000 мм;
высота — от 1 500 до 3 000 мм.

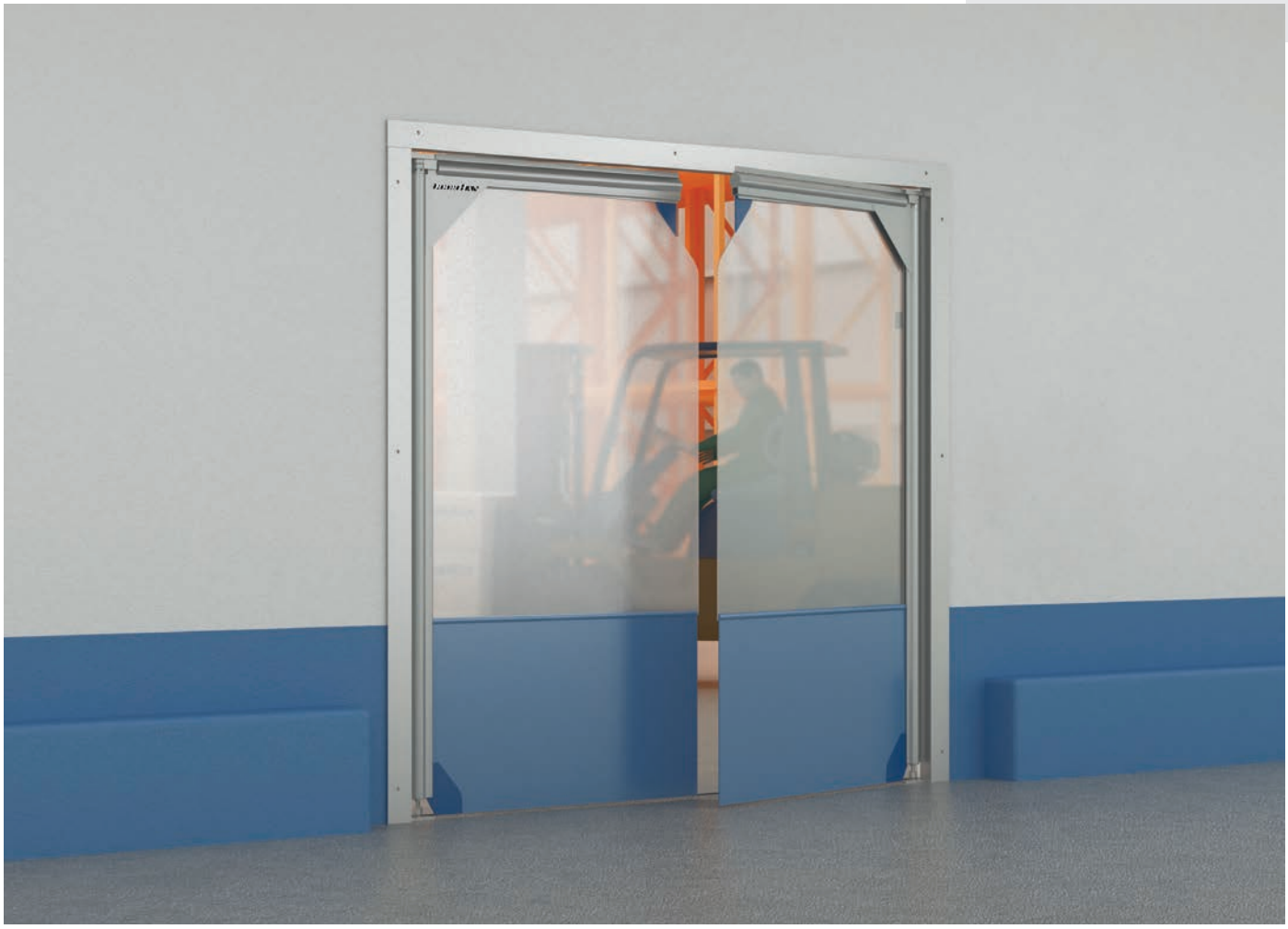

Применение: ворота предназначены для установки на внутренние проемы помещений промышленного назначения.

Особенности конструкции: полотно из эластичной ПВХ-пленки (прозрачной, непрозрачной или комбинированной); каркас из алюминиевых профилей; в базовую комплектацию включены устройства безопасности; секции ворот могут быть изготовлены с применением дополнительных контуров уплотнения.

ДИЗАЙН

СТАНДАРТНЫЕ ЦВЕТА СКОРОСТНЫХ ПВХ-ВОРОТ

☐ RAL 9010 белый

☐ RAL 6026 зеленый

☐ RAL 5002 синий

☐ RAL 3002 красный

☐ RAL 1003 желтый

☐ RAL 9006 серый

☐ RAL 2004 оранжевый

СТАНДАРТНЫЕ ЦВЕТА СКОРОСТНЫХ СПИРАЛЬНЫХ ВОРОТ

☐ Оцинковка

☐ Синий

☐ Белый

☐ Серый

☐ Шампань

По вашему желанию возможна покраска панелей и коробов спиральных ворот в любой цвет согласно международной RAL-карте. При выводе на печать цвета могут быть искажены, пользуйтесь оригинальной RAL-картой.

КОНСТРУКТИВНЫЕ ОСОБЕННОСТИ

СКОРОСТНЫЕ РУЛОННЫЕ ВОРОТА

Благодаря высокой скорости работы ворот, даже при большой интенсивности их использования, максимально сохраняется необходимый микроклимат помещения. Возможность регулировки скорости открывания/закрывания ворот в широком диапазоне позволяет точно настроить их работу согласно требованиям.

Фиксация полотна в направляющей осуществляется с помощью зубчатой кромки. Данная технология позволяет полностью исключить жесткие элементы в конструкции, достичь высокого сопротивления ветровым нагрузкам.

Ворота обладают функцией «самовосстановления»: если полотно ворот выходит из направляющих (например, в случае удара автопогрузчиком), данная система возвращает его в правильное положение при следующем цикле.

Каркас и короб ворот DynamicRoll изготавливаются из оцинкованной стали, опционально могут быть выполнены из нержавеющей стали и окрашены в любой цвет по карте RAL. Модульность конструкции позволяет легко заменять отдельные элементы ворот.

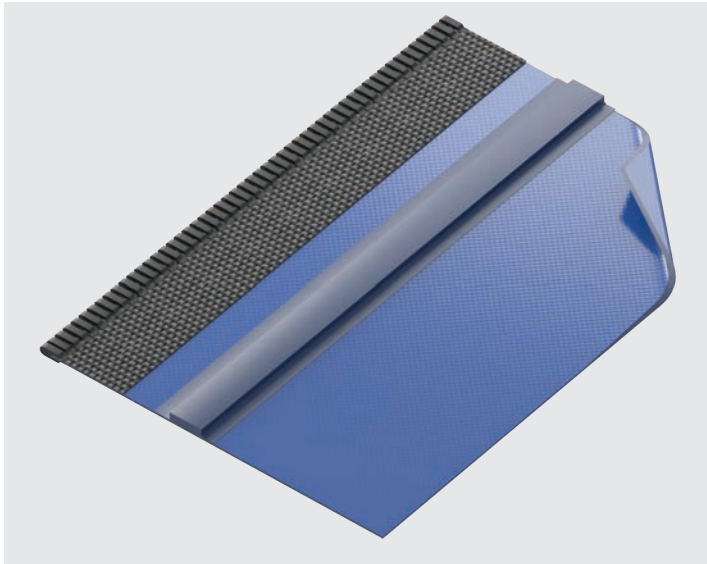

Полотно скоростных рулонных ворот изготавливается из прочного полиэстера (900–1 200 г/м^2) с прозрачными вставками, открывающими обзор пространства за воротами.

СКОРОСТНЫЕ СПИРАЛЬНЫЕ ВОРОТА

Характеристики сэндвич-панели:
материал — алюминий, структура «волна»;
толщина металла — 0,7 мм;
заполнение — пенополиуретан;
высота панели — 185 мм;
толщина панели — 40 мм.

При ширине ворот более 5000 мм на полотне устанавливаются центральные петли.

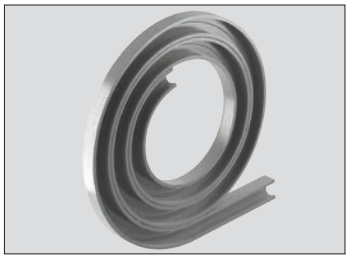

☐ Бесконтактная (спиральная) технология наматывания полотна

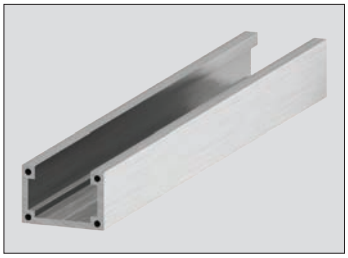

☐ Алюминиевые направляющие

☐ ПВХ-ролик с подшипником обеспечивает движение полотна в направляющей

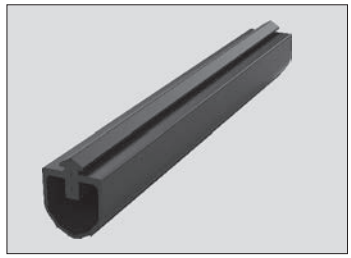

☐ Нижний резиновый уплотнитель

ОКНА

ВАРИАНТЫ НАМОТКИ ПОЛОТНА

☐ Горизонтальный подъем применяется в помещениях с низким потолком

☐ Круглая спираль (стандартный вариант исполнения) оптимальна при наличии достаточного места над проемом

☐ Овальная спираль рекомендуется при ограниченном месте над проемом ворот

ТЕХНИЧЕСКИЕ ХАРАКТЕРИСТИКИ

DYNAMICROLL BASIS	
Максимальные размеры, Ш × В	7 000 × 5 400 мм
Ветровая нагрузка	для ворот шириной до 3 500 мм — CLASS3 (120 км/ч); до 4 500 мм — CLASS2 (90 км/ч)
Скорость открывания	для ворот шириной до 5 000 мм — 2,5 м/с; от 5 000 мм — 1,2 м/с
Скорость закрывания	0,8 м/с
Диапазон рабочих температур	от -5 до +70 °C — если привод установлен снаружи здания; от -15 до +70 °C — если привод установлен внутри здания; от -35 до +70 °C — при использовании системы подогрева стоек и привода
Блок управления	корпус стальной окрашенный или из нержавеющей стали AISI304 (опционально); размеры: серия BMP — 300 × 400 × 150 мм; серия GFA — 155 × 386 × 90 мм; серия DH — 462 × 230 × 165 мм; класс защиты — IP65; с частотным преобразователем
Привод	напряжение питания — 220 В/50 Гц, однофазное; 380 В/50 Гц, три фазы; мощность — 1,5–2,2 кВт; класс защиты — IP65; концевые положения отслеживаются энкодером
Безопасность	ворота соответствуют европейской директиве EN 13241 CE; фотоэлементы безопасности устанавливаются на высоте 500 мм от уровня пола; в верхних точках боковых стоек возможна установка второй пары фотоэлементов для выявления некорректной размотки полотна при закрытии ворот; при закрытии ворот, в случае прикосновения чувствительной нижней кромки к препятствию, с сенсора по радиоканалу передается сигнал в блок управления, и ворота немедленно открываются (опция); в случае отключения электричества, ворота открываются автоматически примерно на 2 000 мм с помощью противовеса (опция)
Ресурс	1 500 000 циклов

DYNAMICROLL PLUS	
Максимальные размеры, Ш × В	7 000 × 5 400 мм
Ветровая нагрузка	для ворот шириной до 3 500 мм — CLASS3 (120 км/ч); до 4 500 мм — CLASS2 (90 км/ч)
Скорость открывания	для ворот шириной до 5 000 мм — 2,5 м/с; от 5 000 мм — 1,2 м/с
Скорость закрывания	0,8 м/с
Диапазон рабочих температур	от -5 до +70 °C — если привод установлен снаружи здания; от -15 до +70 °C — если привод установлен внутри здания; от -35 до +70 °C — при использовании системы подогрева стоек и привода
Блок управления	корпус стальной окрашенный или из нержавеющей стали AISI304 (опционально); размеры: серия BMP — 300 × 400 × 150 мм; серия GFA — 155 × 386 × 90 мм; серия DH — 462 × 230 × 165 мм; класс защиты — IP65; с частотным преобразователем
Привод	напряжение питания — 220 В/50 Гц, однофазное; 380 В/50 Гц, три фазы; мощность — 1,5–2,2 кВт; класс защиты — IP65; концевые положения отслеживаются энкодером
Безопасность	ворота соответствуют европейской директиве EN 13241 CE; фотоэлементы безопасности устанавливаются на высоте 500 мм от уровня пола; в верхних точках боковых стоек возможна установка второй пары фотоэлементов для выявления некорректной размотки полотна при закрытии ворот; при закрытии ворот, в случае прикосновения чувствительной нижней кромки к препятствию, с сенсора по радиоканалу передается сигнал в блок управления, и ворота немедленно открываются; в случае отключения электричества, ворота открываются автоматически примерно на 2 000 мм с помощью противовеса (опция)
Ресурс	1 500 000 циклов

DYNAMICROLL FOOD	
Максимальные размеры, Ш × В	4 000 × 4 000 мм
Ветровая нагрузка	CLASS1 (80 км/ч)
Скорость открывания	2,5 м/с
Скорость закрывания	0,8 м/с
Диапазон рабочих температур	от -5 до +70 °C — если привод установлен снаружи здания; от -15 до +70 °C — если привод установлен внутри здания; от -35 до +70 °C — при использовании системы подогрева стоек и привода
Блок управления	корпус стальной окрашенный или из нержавеющей стали AISI304 (опционально); размеры: серия BMP — 300 × 400 × 150 мм; серия GFA — 155 × 386 × 90 мм; серия DH — 462 × 230 × 165 мм; класс защиты — IP65; с частотным преобразователем
Привод	напряжение питания — 220 В/50 Гц, однофазное; 380 В/50 Гц, три фазы; мощность — 1,5–2,2 кВт; класс защиты — IP65; концевые положения отслеживаются энкодером
Безопасность	ворота соответствуют европейской директиве EN 13241 CE; фотоэлементы безопасности устанавливаются на высоте 500 мм от уровня пола; в верхних точках боковых стоек возможна установка второй пары фотоэлементов для выявления некорректной размотки полотна при закрывании ворот; при закрывании ворот, в случае прикосновения чувствительной нижней кромки к препятствию, с сенсора по радиоканалу передается сигнал в блок управления, и ворота немедленно открываются (опция)
Ресурс	1 500 000 циклов

DYNAMICROLL FRIGO 2	
Максимальные размеры, Ш × В	3500 × 4000 мм
Ветровая нагрузка	CLASS1 (80 км/ч)
Скорость открывания	1 м/с
Скорость закрывания	0,8 м/с
Диапазон рабочих температур	от -5 до +70 °C — если привод установлен снаружи здания; от -15 до +70 °C — если привод установлен внутри здания; от -35 до +70 °C — при использовании системы подогрева стоек и привода
Блок управления	корпус стальной окрашенный или из нержавеющей стали AISI304 (опционально); размеры: серия BMP — 300 × 400 × 150 мм; класс защиты — IP65; с частотным преобразователем
Привод	напряжение питания — 220 В/50 Гц, однофазное; 380 В/50 Гц, три фазы; мощность — 1,5-2,2 кВт; класс защиты — IP65; концевые положения отслеживаются энкодером
Безопасность	ворота соответствуют европейской директиве EN 13241 CE; фотоэлементы безопасности устанавливаются на высоте 500 мм от уровня пола; в верхних точках боковых стоек возможна установка второй пары фотоэлементов для выявления некорректной размотки полотна при закрывании ворот; при закрывании ворот, в случае прикосновения чувствительной нижней кромки к препятствию, с сенсора по радиоканалу передается сигнал в блок управления, и ворота немедленно открываются (опция)
Ресурс	1500000 циклов

DYNAMICROLL CB	
Максимальные размеры, Ш × В	4000 × 4000 мм
Ветровая нагрузка	CLASS1 (80 км/ч)
Скорость открывания	2,5 м/с
Скорость закрывания	0,8 м/с
Диапазон рабочих температур	от -5 до +70 °C — если привод установлен снаружи здания; от 15 до +70 °C — если привод установлен внутри здания; от -35 до +70 °C — при использовании системы подогрева стоек и привода
Блок управления	интегрирован в стойку ворот, с частотным преобразователем; размеры: серия BMP — 300 × 400 × 150 мм;
Привод	напряжение питания — 220 В/50 Гц, однофазное; 380 В/50 Гц, три фазы; мощность — 1,5–2,2 кВт; класс защиты — IP65; концевые положения отслеживаются энкодером
Безопасность	ворота соответствуют европейской директиве EN 13241 CE; фотоэлементы безопасности устанавливаются на высоте 500 мм от уровня пола; в верхних точках боковых стоек возможна установка второй пары фотоэлементов для выявления некорректной размотки полотна при закрывании ворот; при закрывании ворот, в случае прикосновения чувствительной нижней кромки к препятствию, с сенсора по радиоканалу передается сигнал в блок управления, и ворота немедленно открываются; в случае отключения электричества, ворота открываются автоматически примерно на 2000 мм с помощью противовеса
Ресурс	1500000 циклов

ПЛЕНОЧНЫЕ ПОЛОСОВЫЕ ЗАВЕСЫ		
Технические характеристики ПВХ-пленки	**Стандартная пленка**	**Морозостойкая пленка**
Плотность	1,22 г/см^3	1,18 г/см^3
Твердость	75 HSA	63 HSA
Прочность на разрыв	16 Н/мм^2	11,5 Н/мм^2
Относительное удлинение	340 %	390 %
Теплопроводность	0,14 Вт/(м·К)	
Воспламеняемость	затухает, не горит	
Светопроницаемость	80 %	
Светопрочность	неизменная	
Звукопоглощение, дБ	35	
Макс. размеры завес, Ш × В*	любая × 4500 мм	
Диапазон рабочих температур	от -15 до +50 °C	от -25 до +30 °C

* Значения даны для полосовых завес с шириной полосы пленки 400 мм, установленных внутри и снаружи проема соответственно. Более подробную информацию о размерах ворот смотрите в справочнике DoorHan для проектных организаций.

ПЛЕНОЧНЫЕ РАСПАШНЫЕ ВОРОТА		
Технические характеристики ПВХ-пленки	**Стандартная пленка**	**Морозостойкая пленка**
Плотность	1,22 г/см^3	1,18 г/см^3
Твердость	75 HSA	63 HSA
Прочность на разрыв	16 Н/мм^2	11,5 Н/мм^2
Относительное удлинение	340 %	390 %
Теплопроводность	0,14 Вт/м·°С	
Воспламеняемость	затухает, не горит	
Светопроницаемость	80 %	
Светопрочность	неизменная	
Звукопоглощение	35 дБ	
Макс. размеры ворот с одной створкой, Ш × В*	1 500 × 3 000 мм	
Макс. размеры ворот с двумя створками, Ш × В*	3 000 × 3 000 мм	
Диапазон рабочих температур	от -15 до +50 °С	от -25 до +30 °С

* Более подробную информацию о размерах ворот смотрите в справочнике DoorHan для проектных организаций.

СКОРОСТНЫЕ СПИРАЛЬНЫЕ ВОРОТА	
Применение	универсальное — снаружи и внутри промышленных, складских и торговых помещений, а также подземных автомобильных парковок
Максимальные размеры, Ш × В	5 000×5 000 мм, 6 000×8 000 мм (по запросу)
Ветровая нагрузка	до 25 м — класс 3 (120 км/ч); свыше 25 м — класс 2 (90 км/ч)
Скорость открывания	до 2 м/с
Скорость закрывания	0,8 м/с
Диапазон рабочих температур	от -35 до +40 °С
Блок управления	класс защиты — IP65; с частотным преобразователем
Привод	напряжение питания — 220 В/50 Гц, однофазное; 380 В/50 Гц, три фазы; мощность — 1,5–2,2 кВт; класс защиты — IP65; концевые положения отслеживаются энкодером
Ресурс	3 000 000 циклов

УСТАНОВОЧНЫЕ РАЗМЕРЫ

BOPOTA DYNAMICROLL BASIS

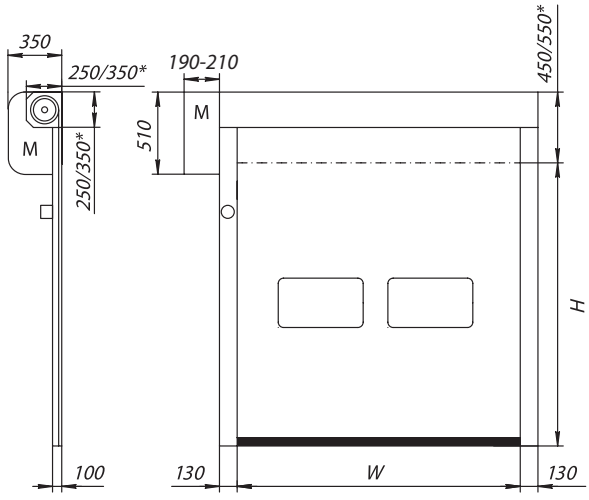

☐ Привод установлен сбоку

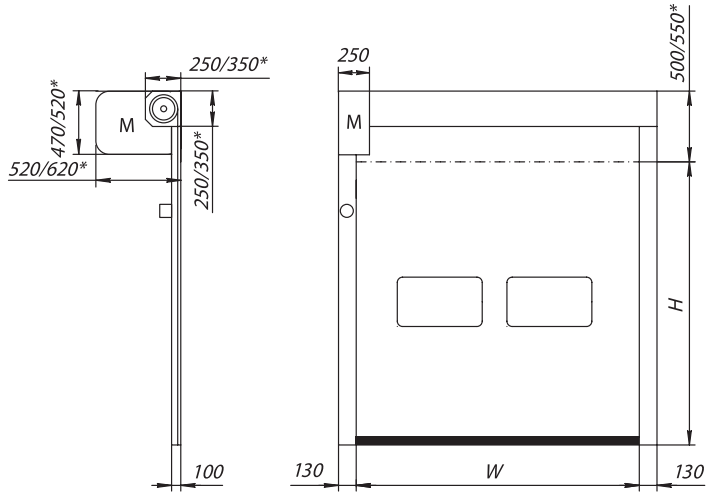

☐ Привод установлен спереди

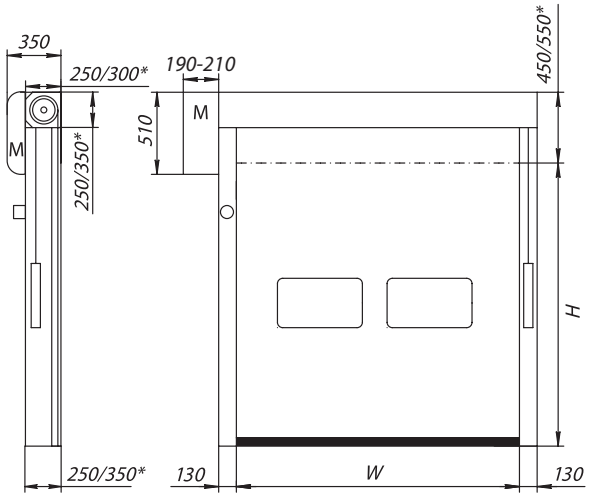

☐ Привод установлен сбоку, с противовесом

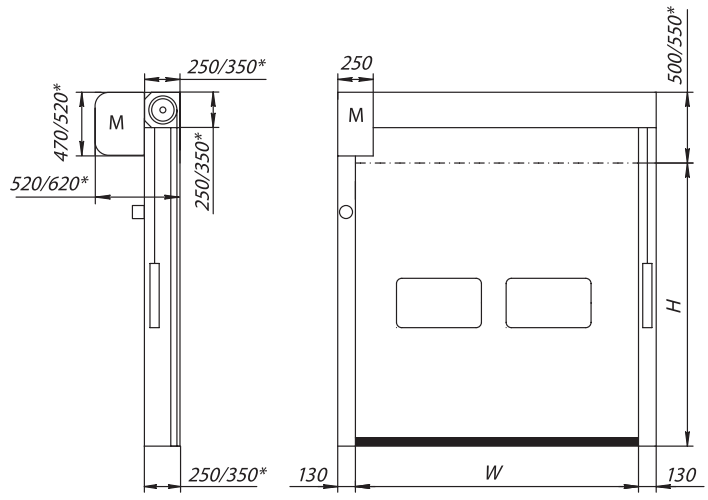

☐ Привод установлен спереди, с противовесом

BOPOTA DYNAMICROLL PLUS

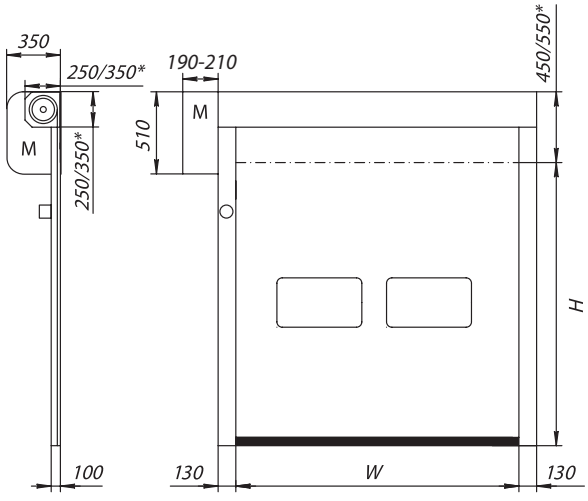

☐ Привод установлен сбоку

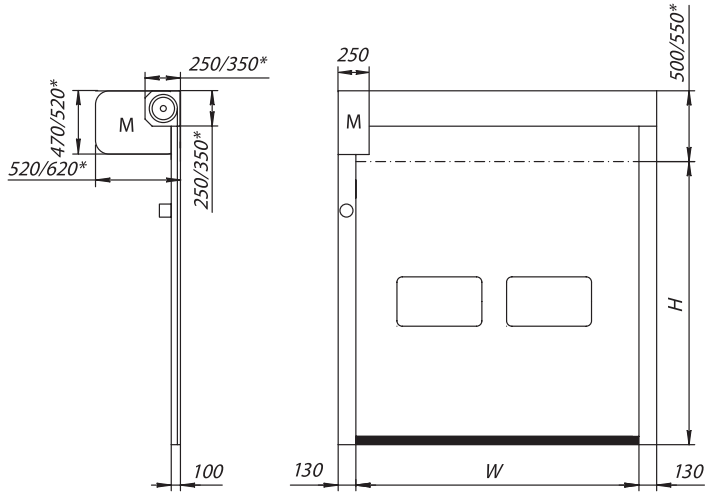

☐ Привод установлен спереди

* Значение для ворот, ширина проема которых более 3740 мм и высота более 3800 мм.
Для получения более подробной информации обращайтесь в компанию DoorHan.

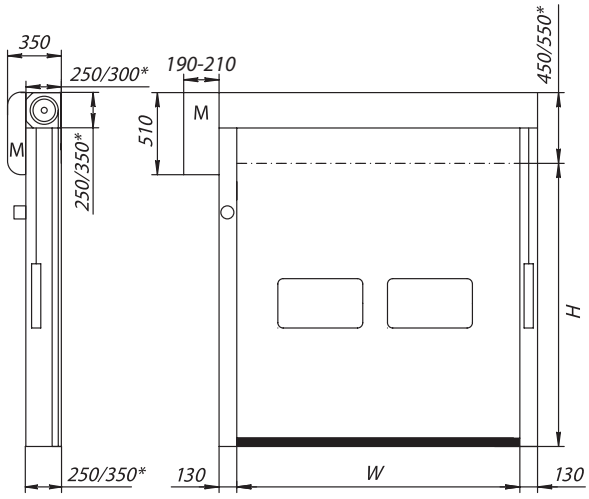

☐ Привод установлен сбоку, с противовесом

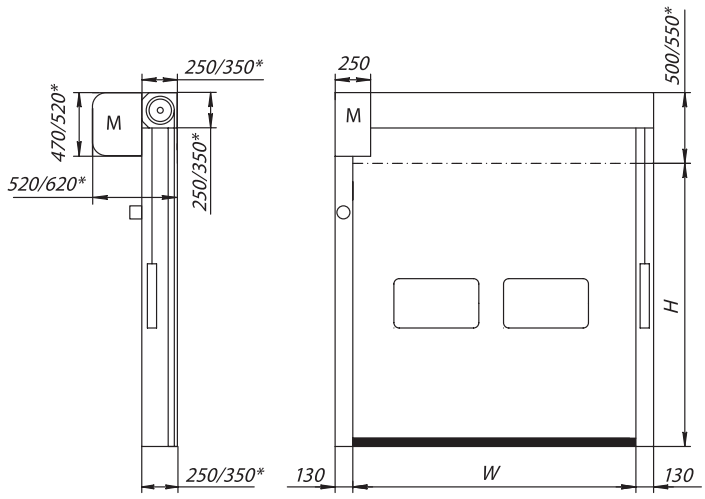

☐ Привод установлен спереди, с противовесом

BOPOTA DYNAMICROLL FOOD

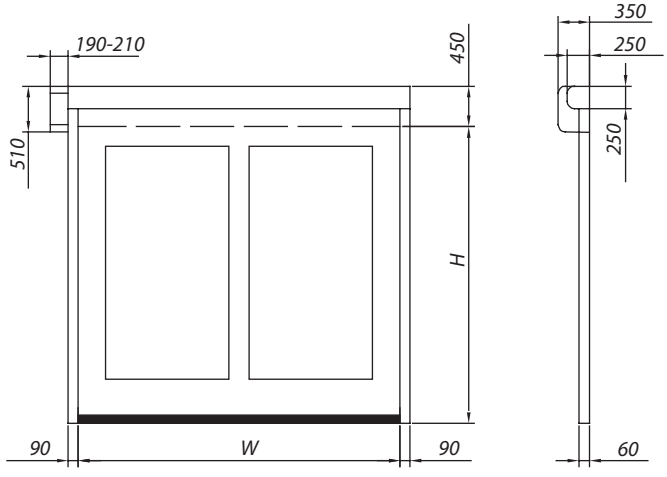

☐ Привод установлен сбоку

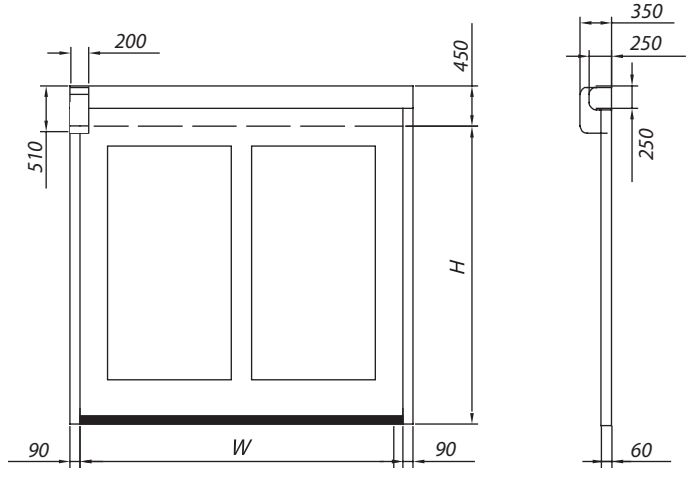

☐ Привод установлен спереди

BOPOTA DYNAMICROLL FRIGO 2

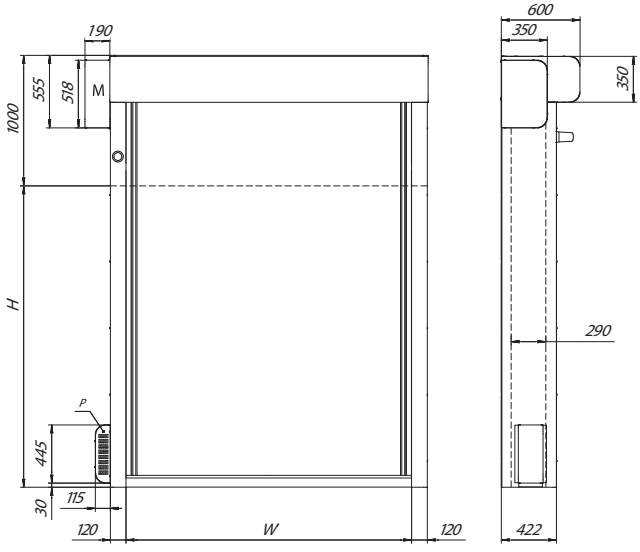

☐ Привод установлен сбоку

* Значение для ворот, ширина проема которых более 3750 мм и высота более 3800 мм.
Для получения более подробной информации обращайтесь в компанию DoorHan.

ВОРОТА DYNAMICROLL CB

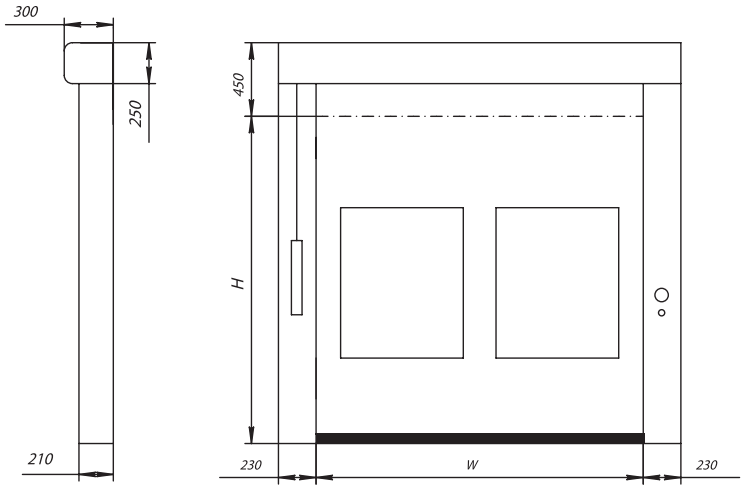

ПОЛОСОВЫЕ ПЛЕНОЧНЫЕ ЗАВЕСЫ

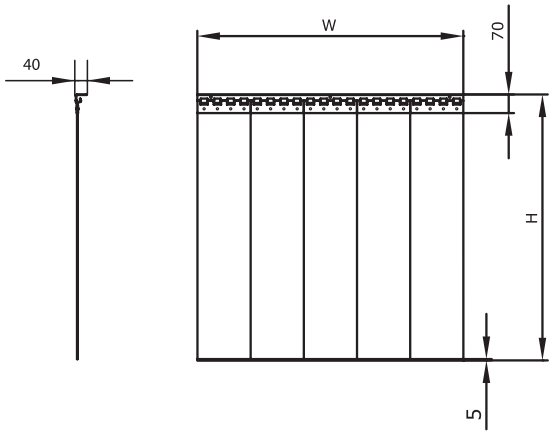

☐ Встроенный монтаж. Проем 1 000 × 1 000 мм

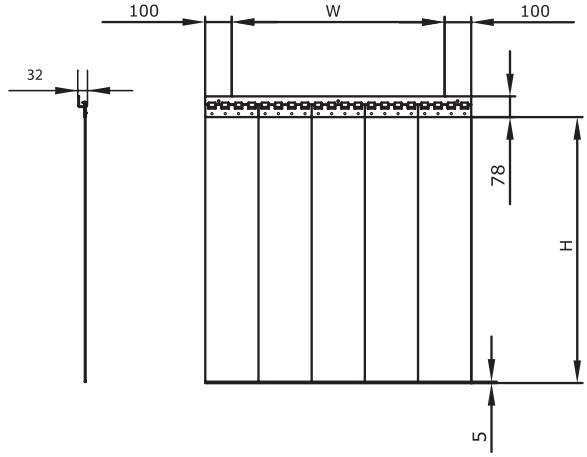

☐ Навесной монтаж. Проем 1 000 × 800 мм

ПЛЕНОЧНЫЕ РАСПАШНЫЕ ВОРОТА

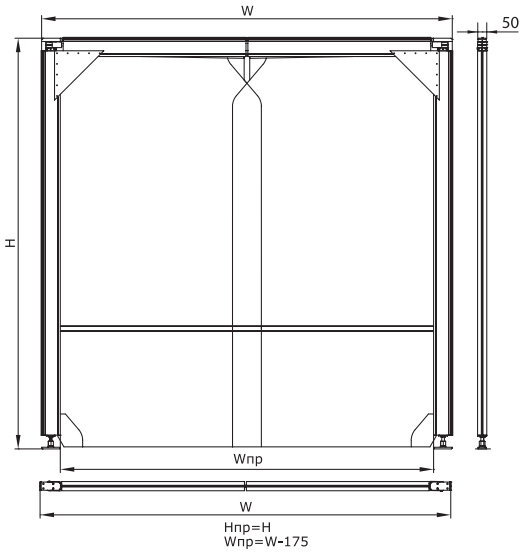

☐ Двухстворчатые ворота. Проем 2 500 × 2 500 мм

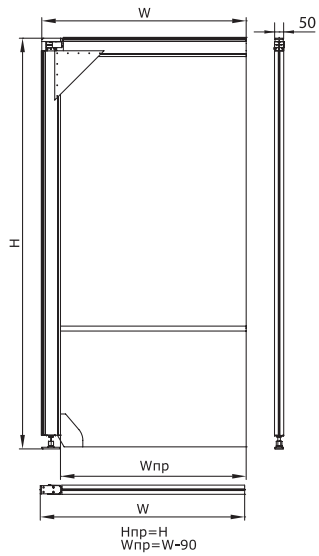

☐ Одностворчатые ворота. Проем 1 250 × 2 500 мм

Возможные типоразмеры ворот

Высота, мм	2000	2200	2400	2600	2800	3000	3200	3400	3600	3800	4000	4200	4400	4600	4800	5000	5200	5400	5600	5800	6000
8000																					
7500																					
7000																					
6500																					
6000																					
5500																					
5000																					
4500																					
4000																					
3500																					
3000																					
2500																					
2000																					

Ширина, мм

— по запросу

ДЛЯ ЗАМЕТОК

ДЛЯ ЗАМЕТОК

DOORHAN®

РОССИЯ, МОСКВА

РОССИЯ, НОВОСИБИРСК

РОССИЯ, ОСТАШКОВ

ЧЕШСКАЯ РЕСПУБЛИКА, КАДАНЬ

КИТАЙ, СУЧЖОУ

WWW.DOORHAN.RU