DOORHAN®

+375 (17) 3-404-999

(многоканальный)

ЭНЕРГОСБЕРЕГАЮЩИЕ СИСТЕМЫ

СТАЛЬНЫЕ РУЛОННЫЕ ВОРОТА

КАЧЕСТВО· ДОЛГОВЕЧНОСТЬ· НАДЕЖНОСТЬ· ЭФФЕКТИВНОСТЬ

ПРОМЫШЛЕННЫЕ РУЛОННЫЕ ВОРОТА ИЗ СТАЛЬНЫХ ПРОФИЛЕЙ

Рекомендуемые размеры:
ширина — от 1 000 до 12 000 мм;
высота — от 1 000 до 6 000 мм.

Ширина профиля:
117 мм.

Рулонные ворота часто используются для защиты витрин магазинов, уличных киосков и других коммерческих объектов. Специально для этих целей компания DoorHan разработала антивандальный стальной профиль, который обладает повышенной жесткостью и устойчив к механическим повреждениям.

Современное ре - шение для бизнеса

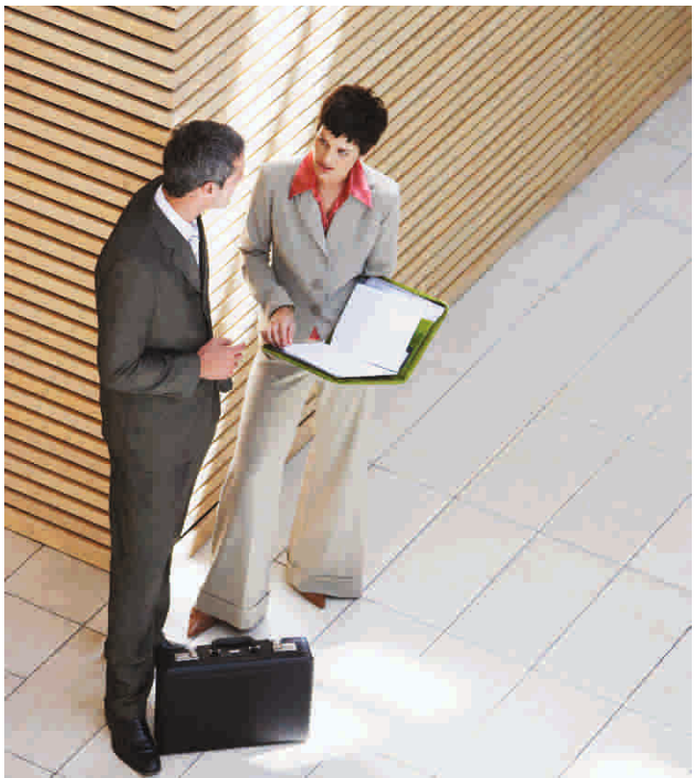

Рулонные ворота могут быть изготовлены из неокрашенных профилей.

RAL 9003 белый | RAL 8014 коричневый | RAL 1015 бежевый | RAL 7038 серый

По вашему желанию возможна покраска ламелей в любой цвет согласно международной RAL–карте.
При выводе на печать цвета могут быть искажены, пользуйтесь оригинальной RAL–картой.

Рулонные ворота DoorHan надежны и безопасны — все элементы конструкции рассчитаны на длительный срок службы. Использование запирающих устройств делает рулонные ворота из стальных профилей одним из самых эффективных решений для защиты проемов и витрин.

В рулонных воротах DoorHan все стальные детали оцинкованы, что предотвращает воздействие на них агрессивной окружающей среды и продлевает их срок эксплуатации. Благодаря цинковому покрытию изделия имеют длительный срок службы и надолго сохраняют эстетичный внешний вид.

МЕХАНИЗМЫ УПРАВЛЕНИЯ РОЛЛЕТАМИ

РУЧНЫЕ МЕХАНИЗМЫ УПРАВЛЕНИЯ

Ленточный привод

Простой в использовании ленточный привод устанавливается на роллеты с весом полотна до 15 кг. Полотно роллет поднимается и опускается за счет натяжения ленты.

Шнуровой привод

Шнуровой привод устанавливается на роллеты с весом полотна до 20 кг. Управление им происходит при вращении рукоятки шнурового укладчика.

Воротковый привод

Воротковый привод позволяет поднять роллеты с весом полотна до 35 кг. При вращении воротка по часовой стрелке полотно поднимается, против часовой стрелки — опускается.

Кордовый привод

Кордовый привод поднимает роллеты с весом полотна до 40 кг за счет использования прочного стального троса. Принцип работы аналогичен шнуровому приводу.

Пружинно–инерционный механизм

Пружинно–инерционный механизм применяется для роллет с весом полотна до 60 кг. Роллеты легко поднимаются вручную и быстро опускаются под собственной тяжестью за счет того, что вес роллетного полотна уравновешивается торсионной пружиной, установленной в валу роллеты.

Барабанный пружинно–инерционный механизм

Барабанный пружинно–инерционный механизм применяется для роллет с весом полотна до 200 кг. Рулонные ворота благодаря этому механизму легко поднимаются вручную и быстро опускаются под собственным весом.

АВТОМАТИЧЕСКИЕ МЕХАНИЗМЫ УПРАВЛЕНИЯ

Внутривальные электроприводы

Внутривальные приводы производства DoorHan предназначены для автоматизации рольставен и рольворот весом до 150 кг, с большой интенсивностью эксплуатации в течение дня. Данные электроприводы устанавливаются внутрь вала, который приводит в движение полотно роллет. Более 20 моделей позволяют автоматизировать роллеты с любым диаметром вала в диапазоне от 40 до 102 мм. Основными преимуществами внутривальных приводов DoorHan являются: низкий уровень шума; возможность объединения в группы; стабильная работа при низких температурах; широкий модельный ряд.

• Серия 35 для вала RV40 без аварийного открытия грузоподъемностью до 20 кг

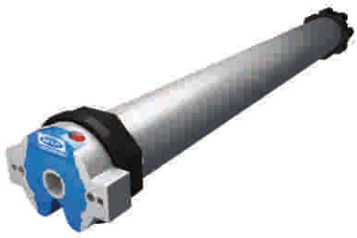

• Серия 45 для валов RV60 и RV70 без аварийного открытия грузоподъемностью до 60 кг

• Серия 45L для валов RV70 с расцепителем аварийного открытия грузоподъемностью до 60 кг

• Серия 45M для валов RV60 и RV70 с редуктором аварийного открытия грузоподъемностью до 60 кг

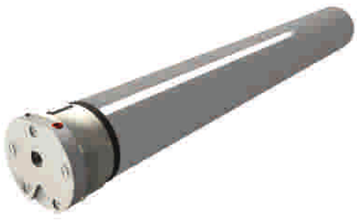

• Серия 55 для валов RV70 и RV102 без аварийного открытия грузоподъемностью до 120 кг

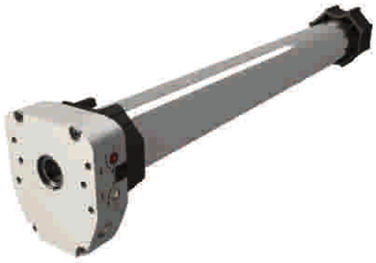

• Серия 55M для валов RV70 и RV102 с редуктором аварийного открытия грузоподъемностью до 120 кг

• Серия 64M для вала RV102 с аварийным открытием грузоподъемностью до 150 кг

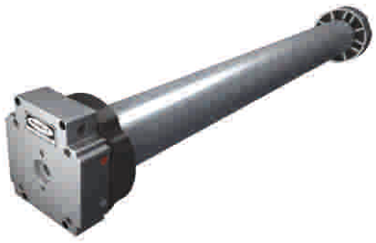

• Серия 92M для вала RV102 с редуктором аварийного открытия грузоподъемностью до 180 кг

Вальные электроприводы

Вальные приводы производства FAAC и GFA предназначены для автоматизации промышленных рольставен и рольворот больших размеров. В зависимости от модели, они используются для установки на роллеты весом до 180 кг и 500 кг. Представленные электроприводы монтируются на вал, который приводит в движение полотно роллет. Широкий модельный ряд вальных приводов позволяет автоматизировать роллеты с диаметром вала 30, 40 и 55 мм. Основными преимуществами вальных приводов являются: возможность объединения в группы и стабильная работа при низких температурах.

Электропривод FAAC R180 с аварийным открытием грузоподъемностью до 180 кг

Электропривод SIK20.12 GFA с аварийным открытием грузоподъемностью до 200 кг

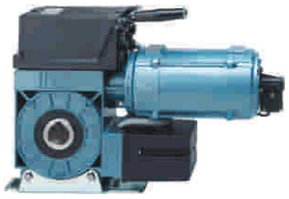

Электроприводы GFA SI40.15, SI55.10, SI75.15, SI100.10 с аварийным открытием грузоподъемностью до 1 000 кг

Блоки управления 1–й серии

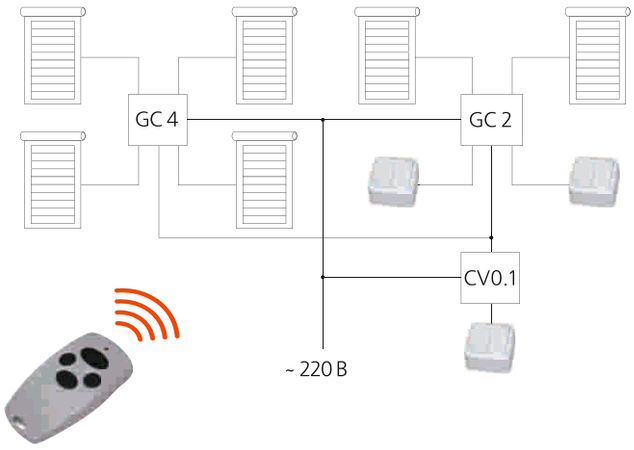

Основное преимущество блоков управления этой серии заключается в том, что они, образуя различные схемы, позволяют реализовать максимум необходимых вариантов управления. С их помощью можно дистанционно управлять как одной роллетой, так и целой группой (например, расположенными на разных этажах роллетами, которыми необходимо управлять одновременно). К блокам могут быть подключены различные выключатели, предлагаемые компанией. Все блоки 1–ой серии имеют герметичный корпус со степенью защиты IP65, что позволяет устанавливать их снаружи.

Блоки управления 2–й серии

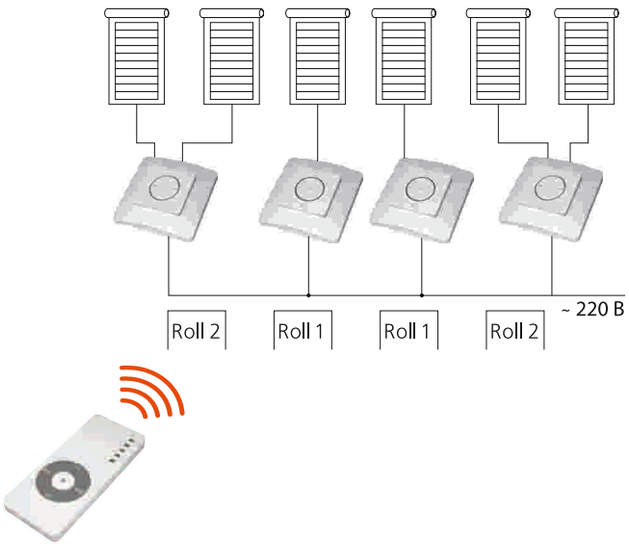

Блоки управления 2–ой серии отличаются простотой настройки электрических подключений и удобством дистанционного управления. Одним из преимуществ блоков 2–ой серии является трехпозиционное управление с помощью кнопок «вверх», «стоп» и «вниз», расположенных не только на устройстве, но и на пульте ДУ. С одного пульта можно управлять всей группой устройств как единым целым и «разбивать» ее на несколько других групп. При подключении блоков управления 2–ой серии используется минимум соединительной электропроводки. Устройство имеет клавиши управления, благодаря чему нет необходимости подключать дополнительные выключатели.

КОНСТРУКЦИЯ

РОЛЬСТАВНИ И РОЛЬВОРОТА С РУЧНЫМИ ПРИВОДАМИ

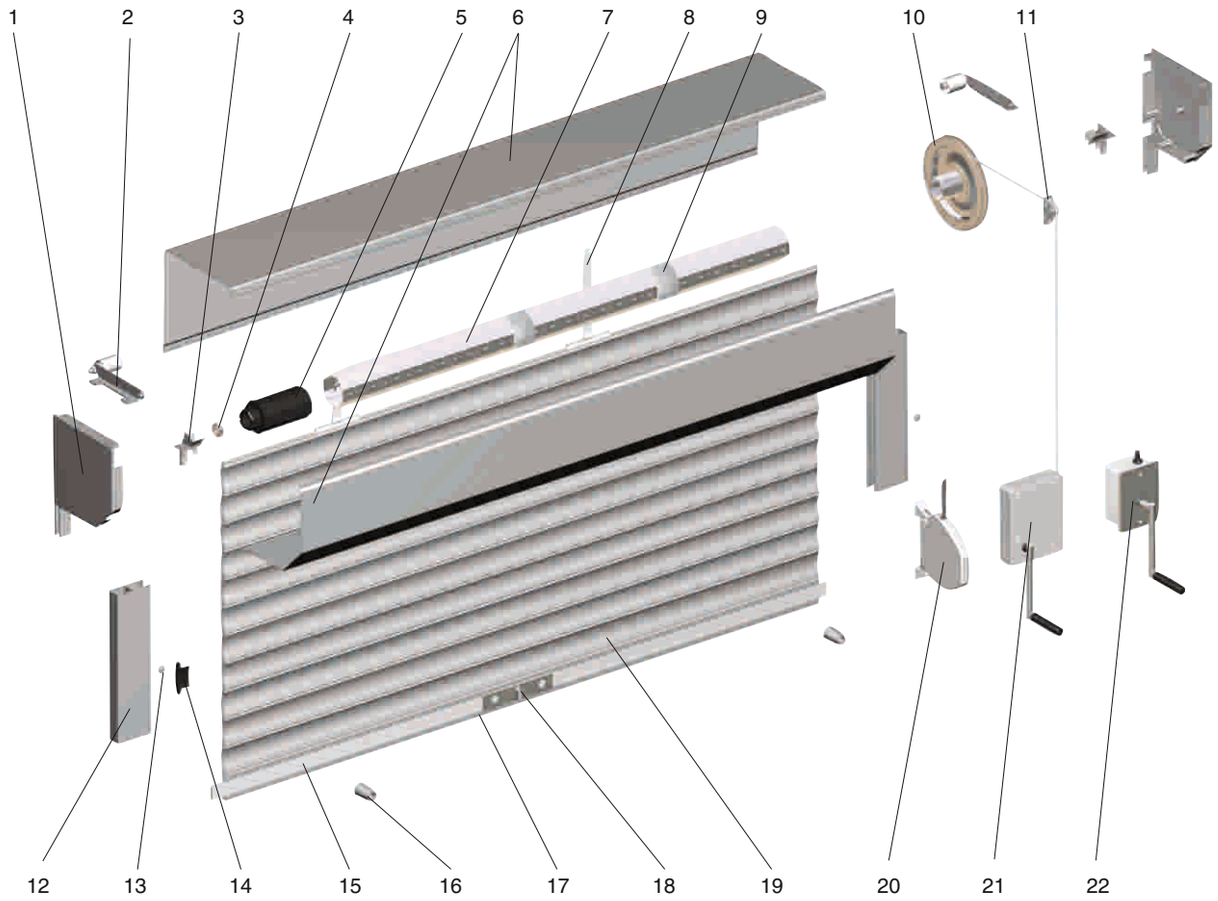

1. Крышка боковая
2. Ролик направляющий
3. Направляющее устройство
4. Подшипник
5. Капсула универсальная (регулируемая)
6. Короб защитный
7. Вал октагональный
8. Пружина тяговая
9. Кольцо дистанционное
10. Шкив
11. Направляющая для шнура (ленты)
12. Направляющий профиль
13. Заглушка
14. Замок боковой
15. Полоса запорная
16. Стопор
17. Профиль концевой
18. Замок ригельный
19. Профиль (полотно)
20. Привод ленточный (шнуровой) инерционный
21. Привод шнуровой редукторный
22. Привод кордовый

Замки

Замки, предлагаемые компанией DoorHan, надежно фиксируют полотно роллет в закрытом положении. Использование замков в рольставнях и рольворотах DoorHan повышает их надежность и служит серьезным препятствием при попытке взлома.

РУЛОННЫЕ ВОРОТА С БАРАБАННЫМ ПРУЖИННО-ИНЕРЦИОННЫМ МЕХАНИЗМОМ

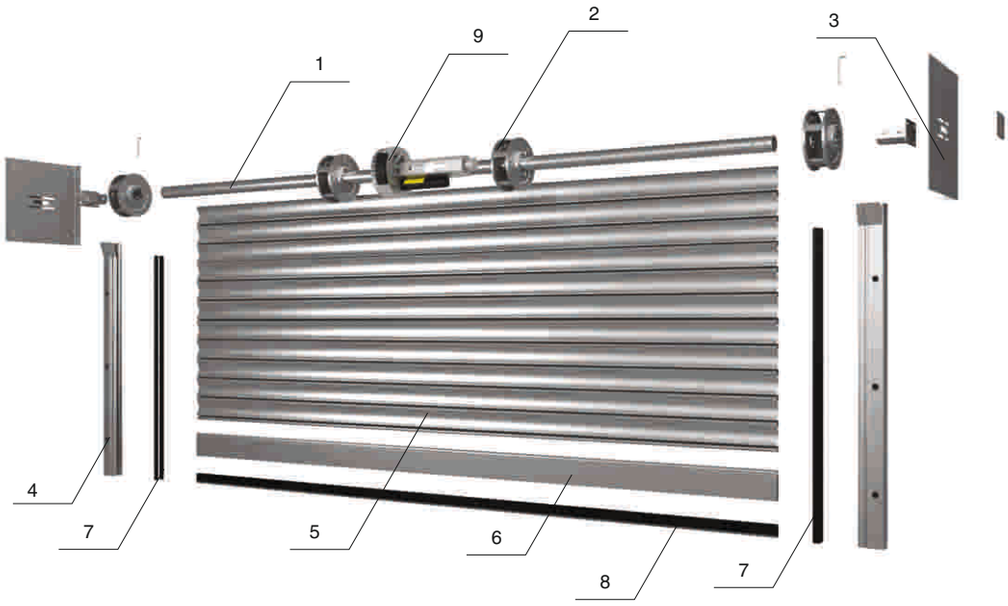

1. Вал RVD60
2. Барабан RD220
3. Кронштейн консольный SR350
4. Направляющий профиль RG95S
5. Профиль (полотно) RHS117, RHS117P
6. Профиль концевой RA120E
7. Уплотнитель боковой UP5
8. Уплотнитель нижний UP4
9. Вальный электропривод R180

РУЛОННЫЕ ВОРОТА С АВТОМАТИЧЕСКИМ УПРАВЛЕНИЕМ

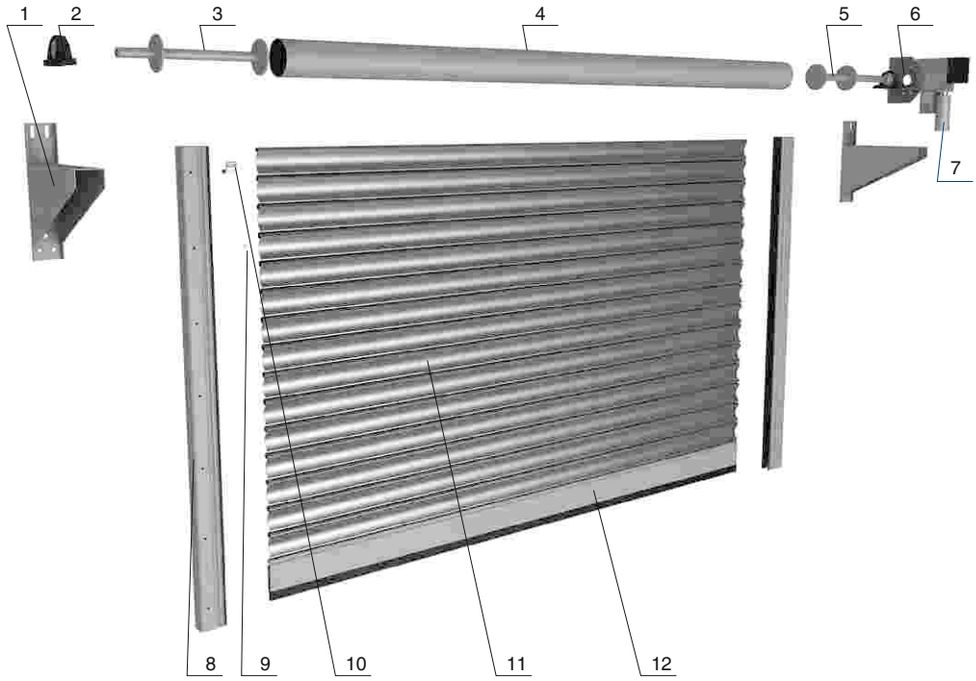

1. Консоль SR425
2. Суппорт с подшипником BS30 (BS40)
3. Капсула регулируемая KPU10230 (KPU159)
4. Вал октагональный RV102 (∅159 мм)
5. Капсула регулируемая со шпонкой KPU10230S (KPU159S)
6. Кронштейн крепления электропривода SR200
7. Электропривод вальный RV20.12–30 (RV40.15–40, RV55.15–40)
8. Направляющий профиль RG95S
9. Заглушка PB14
10. Замок боковой SLE117
11. Профиль (полотно) RHS117, RHS117P
12. Профиль концевой RA120E

ЗАВОДЫ

ВОРОТНЫЕ СИСТЕМЫ · РОЛЛЕТНЫЕ СИСТЕМЫ · ПЕРЕГРУЗОЧНЫЕ СИСТЕМЫ
ДВЕРНЫЕ СИСТЕМЫ · СИСТЕМЫ АВТОМАТИЗАЦИИ · СИСТЕМЫ ОГРАЖДЕН ИЙ
АЛЮМИНИЕВЫЕ СИСТЕМЫ · МОДУЛЬНЫЕ СИСТЕМЫ

АльфаСклад

e-mail: info@alfasklad.by
www.alfasklad.by

Ворота всех типов, автоматика для ворот и маркизы, роллеты, шлагбаумы, перегрузочные системы:

СКЛАД ПОД КЛЮЧ

Уравнительные платформы, герметизаторы проемов, механические откидные мосты, подъемные столы, мобильные рампы, перегрузочные тамбуры

Тел.: (017) 3-404-999, моб. (029) 386-76-82, (029) 3VO-RO-TA
г. Минск, ул. Уборевича, 176, офис 3

WWW.ALFASKLAD.BY